schemat_60

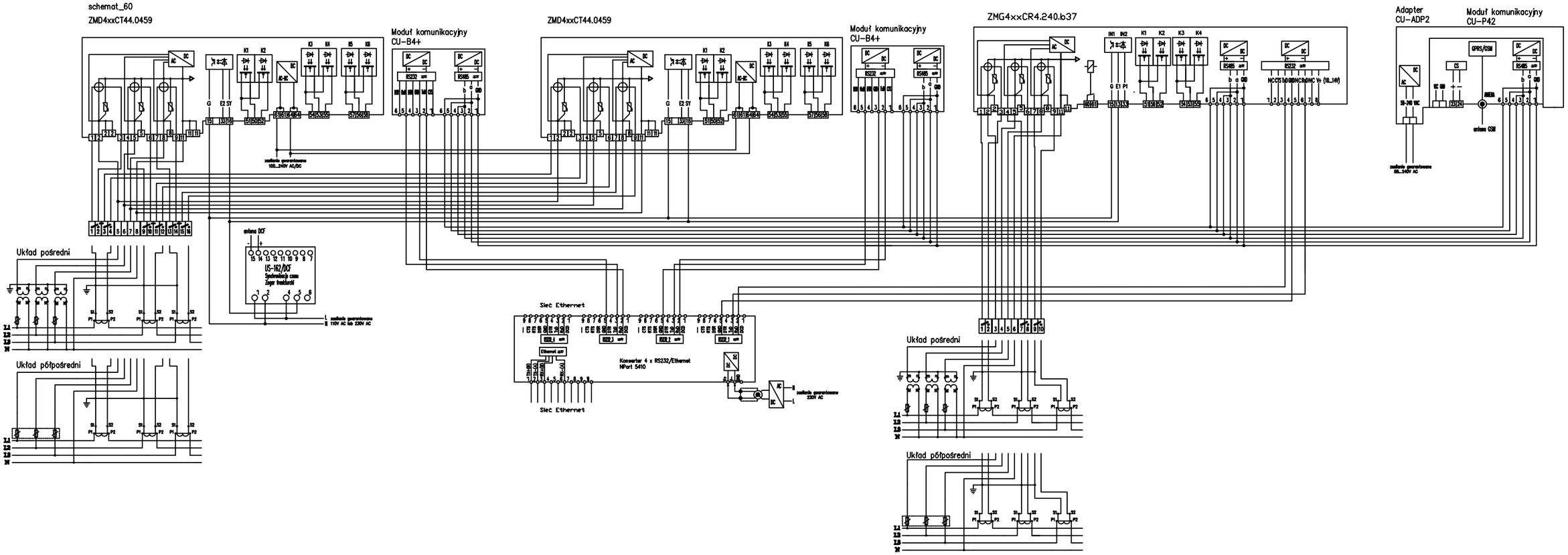
ZMD4xxCT44.0459
Moduł komunikacyjny
CU-B4+
ZMD4xxCT44.0459
Moduł komunikacyjny
CU-B4+
ZMG4xxCR4.240.b37
Adapter
CU-ADP2
Moduł komunikacyjny
CU-P42
GPRS/GSM
zasilanie gwarantowane
100...240V AC/DC
zasilanie gwarantowane
100...240V AC
antena GSM
antena DCF
US-102/DCF
Sprzęgnięty czas
Zegar trzaskowski
L zasilanie gwarantowane
N 110V AC lub 230V AC
Układ pośredni
Układ półpośredni
Sieć Ethernet
Konwerter 4 x RS232/Ethernet
NPort 5410
Sieć Ethernet
zasilanie gwarantowane
230V AC
Układ pośredni
Układ półpośredni